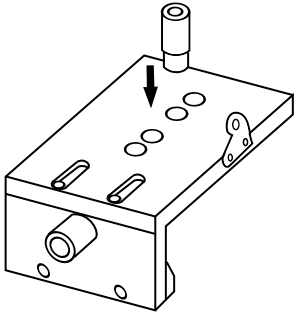

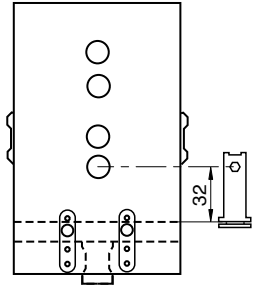
32

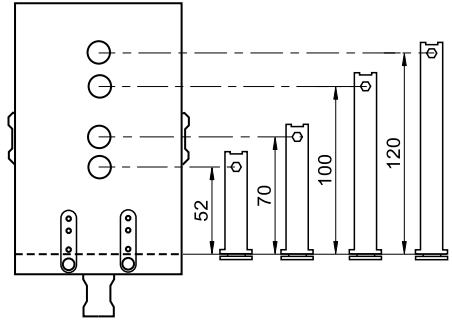
52
70
100
120

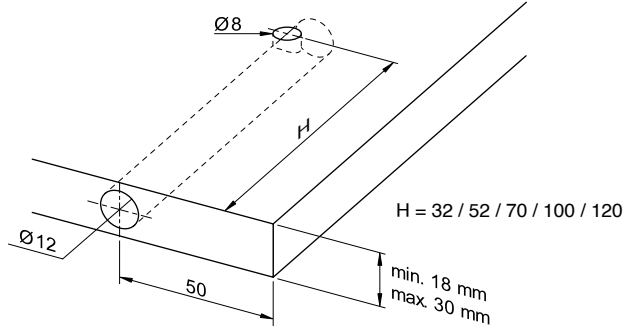
Ø8
H
Ø12
50
H = 32 / 52 / 70 / 100 / 120
min. 18 mm
max. 30 mm